BALISES STROBOSCOPIQUE DEL

ProSignal[MC]

B16

5 ANS garantie

IP55 RÉSISTANT AUX INTEMPÉRIES

DESCRIPTION

- Doté d'une lentille anti-poussière, la balise Stroboscopique à 8 DEL B16[MC] est idéal pour être installé sur les véhicules de plus petite taille.
- Il est très facile d'entretien et son petit format est parfait pour les véhicules avec un espace limité. Le B16[MC] répond aux normes SAE J845 Class I.

FONCTIONNALITÉS

- Voltage d'entrée : 12 à 24Vdc
- 11 séquences de clignotements intégrées
- DEL à haute intensité (8 DEL de 3 Watts)
- DEL à durée de vie de 100 000 heures
- Mémoire non volatile ce rappelle la dernière séquence utilisée à la mise sous tension
- Conception résistante aux intempéries et aux vibrations. Pour usage interne ou externe
- Disponible avec support magnétique et adapteur pour prise allume-cigar ou montage permanent
- Protection contre l'inversion de polarité
- Plusieurs unités peuvent être synchronisées simultanément
- Couleur disponible :

SPÉCIFICATIONS TECHNIQUES

Voltage d'entrée :	12 à 24Vdc
Consommation électrique (max.) :	2.4A à 12Vdc / 1.3A à 24Vdc
Puissance requise (moyenne) :	15 Watts (Varie selon la séquence de clignotement)
Puissance requise (max.) :	30 Watts
Fusible recommandé :	5A

OPTIONS DE BRANCHEMENT

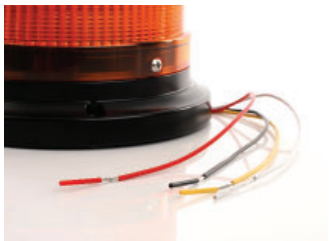

ACCESSOIRES

77103Z-GUARD

DIMENSIONS

Montage à 3 boulons

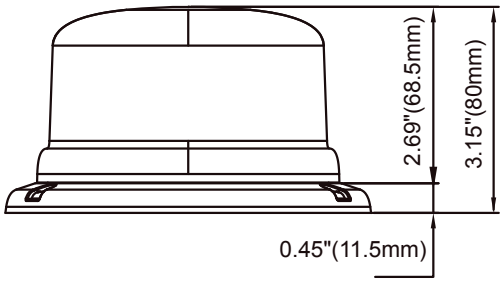

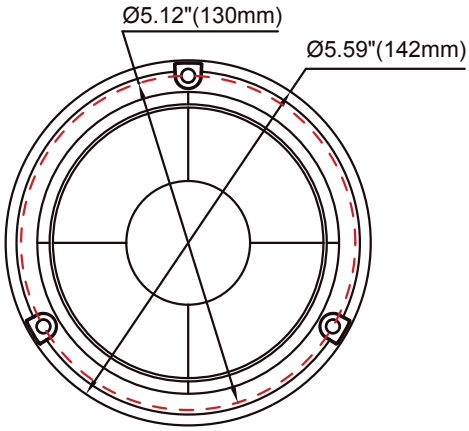

CODE DE PRODUITS

Numéro	Description
77103Z	PROSIGNAL - BALISE-B16 - 8- DEL PERMANENT - AMBRE
77113Z	PROSIGNAL - BALISE B16 - 8 - DEL MAGNÉTIQUE - AMBRE
77103Z-GUARD	PROSIGNAL - BEACON B16 - GRILLAGE DE PROTECTION
78003Z	VENTOUSE À POMPE + PLAQUE MONTAGE BALISE STROBOSCOPIQUE