BALISES STROBOSCOPIQUE DEL

ProSignal[MC]

B14 DIN POLE

5 ANS garantie

IP55 RÉSISTANT AUX INTEMPÉRIES

DESCRIPTION

- Doté d'une lentille anti-poussière et d'une embase hampe, la balise Stroboscopique DEL B14[MC] est généralement installé sur des véhicules agricole ou à l'arrière des fardiers.
- Ses 10 DEL de 3 Watts offre une luminosité très puissantes qui surpasse les normes SAE J845 Class I.

FONCTIONNALITÉS

- Voltage d'entrée : 12 à 24Vdc
- 14 séquences de clignotements intégrées
- DEL à haute intensité (10 DEL de 3 Watts)
- DEL à durée de vie de 100 000 heures
- Mémoire non volatile ce rappelle la dernière séquence utilisée à la mise sous tension
- Conception résistante aux intempéries et aux vibrations. Pour usage interne ou externe
- Disponible en montage Embase hampe
- Protection contre l'inversion de polarité
- Plusieurs unités peuvent être synchronisées simultanément
- Couleur disponible :

SPÉCIFICATIONS TECHNIQUES

Voltage d'entrée :	12 à 24Vdc
Consommation électrique (max.) :	3.3A à 12Vdc / 1.75A à 24Vdc
Puissance requise (moyenne) :	21 Watts (Varie selon la séquence de clignotement)
Puissance requise (max.) :	42 Watts
Fusible recommandé :	5A

DIMENSIONS

DIN Pole Mount

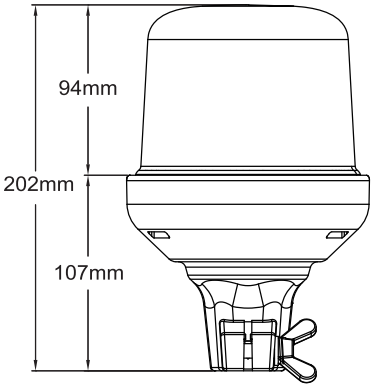

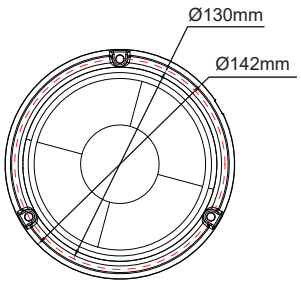

MONTAGE POTEAU DISPONIBLE

77xxxZ-DIN-2

CODE DE PRODUITS

Numéro	Description
77323Z	PROSIGNAL - BALISE B14 - 10-DEL EMBASE - AMBRE
77325Z	PROSIGNAL - BALISE B14 - 10-DEL EMBASE - BLEU
77xxxZ-DIN-2	PROSIGNAL - POTEAU FIXE - BALISE / EMBASE
77xxxZ-DIN-6	PROSIGNAL - POTEAU RABATTABLE -BALISE / EMBASE