LAMPES DE TRAVAIL

ProSignal[MC]

64124Z

2 ANS garantie

IP67/69K RÉSISTANT AUX INTEMPÉRIES

2660 Lm

DESCRIPTION

- La lampe de travail 64124Z[MC] est le meilleur compromis entre qualité et prix. Assemblé dans un boîtier en aluminium moulé, ce modèle résiste aux intempéries et aux vibrations.
- Idéal pour les applications tels que : agriculture, excavation, véhicules tout-terrain / VTT, remorquage et chariot élévateur.

FONCTIONNALITÉS

- Voltage d'entrée : 12 à 24Vdc
- 2660 lumens
- 14 DEL de 1,5 Watts chacune (DEL Osram)
- DEL à durée de vie de 30 000 heures
- Température de couleur : 6000K
- Résistant à l'eau et aux vibrations
- Conforme aux normes : CE, RoHS, IP67, IP69K, ECE, R10
- Projections à faisceau large

SPÉCIFICATIONS TECHNIQUES

Voltage d'entrée :	12 à 24Vdc
Consommation électrique :	1.83A à 12Vdc / 0.91A à 24Vdc
Puissance requise (max.) :	21 Watts
Fusible recommandé :	3A

MOTIF LUMINEUX

Faisceau large

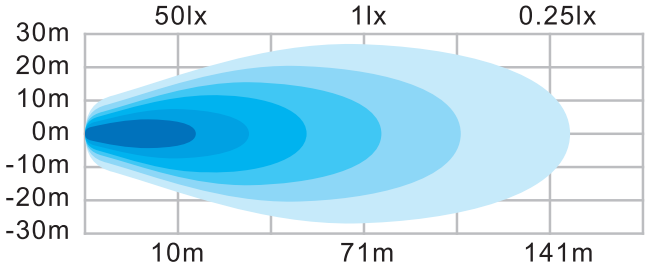

DIMENSIONS

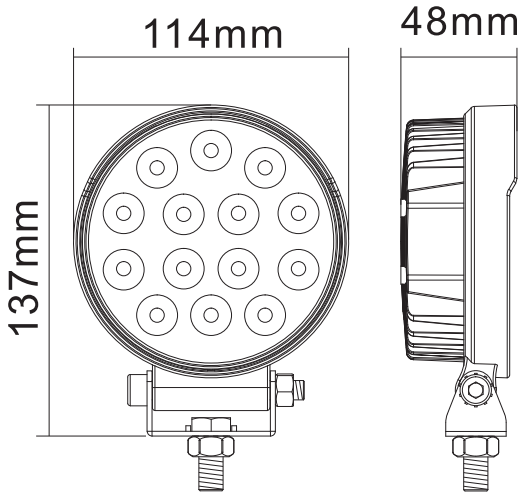

CODE DE PRODUITS

Numéro	Description
64124Z	PROSIGNAL - LAMPE DE TRAVAIL 12-24Vdc - 2660 LM ROND - FAISCEAU LARGE