LAMPES DE TRAVAIL

ProSignal^MC

64101Z

2 ANS garantie

IP67/69K RÉSISTANT AUX INTEMPÉRIES

1710 Lm

ÉGALEMENT DISPONIBLE EN 10-80V

DESCRIPTION

- La lampe de travail 64101Z^MC est le meilleur compromis entre qualité et prix. Assemblé dans un boîtier en aluminium moulé, ce modèle résiste aux intempéries et aux vibrations.
- Idéal pour les applications tels que : agriculture, excavation, véhicules tout-terrain / VTT, remorquage et chariot élévateur.

FONCTIONNALITÉS

- Voltage d'entrée : 12 à 24Vdc ou 10 à 80Vdc
- 1710 lumens
- 9 DEL de 1,5 Watts chacune (DEL Osram)
- DEL à durée de vie de 30 000 heures
- Température de couleur : 6000K
- Résistant à l'eau et aux vibrations
- Conforme aux normes : CE, RoHS, IP67, IP69K, ECE, R10
- Projections à faisceau large

SPÉCIFICATIONS TECHNIQUES

Voltage d'entrée :	12 à 24Vdc ou 10 à 80Vdc
Consommation électrique :	1.25A à 12Vdc / 0.625A à 24Vdc
Puissance requise (max.) :	13.5 Watts
Fusible recommandé :	2A

MOTIF LUMINEUX

Faisceau large

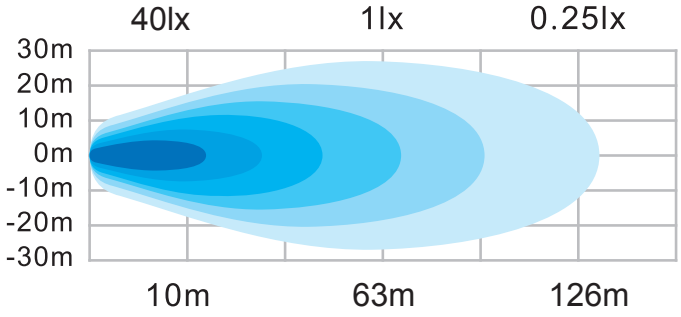

DIMENSIONS

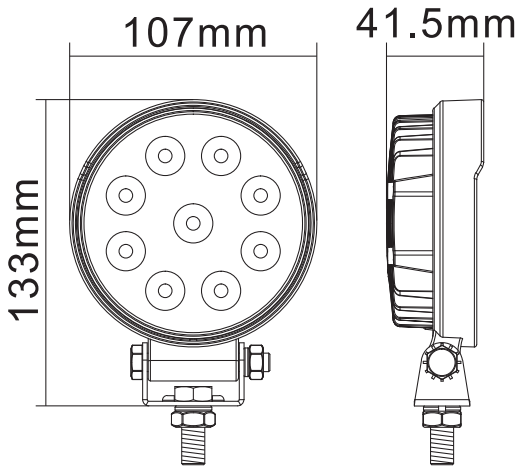

CODE DE PRODUITS

Numéro	Description
64101Z	PROSIGNAL - LAMPE DE TRAVAIL - 1710 LM ROND - FAISCEAU LARGE
64102Z	PROSIGNAL - LAMPE DE TRAVAIL 10-80Vdc - 1710 LM ROND - FAISCEAU LARGE