LAMPES DE TRAVAIL ROBUSTE

ProSignal[MC]

64071Z

2 ANS garantie

IP67/69K RÉSISTANT AUX INTEMPÉRIES

14440 Lm

DESCRIPTION

- La lampe de travail 64071Z[MC] fait partie de notre gamme ultra robuste. Assemblé dans un boîtier en aluminium moulé et doté d'une lentille sans contour facile à nettoyer, ce modèle résiste aux intempéries et aux vibrations les plus extrême. C'est une lampe idéal pour la personne qui a besoin d'une très grosse puissance de lumière permettant de voir à des distances impressionnante. Son support robuste anti-vibration n'attend que d'être mis à l'épreuve.
- Idéal pour des applications telles que : agriculture, excavation, travaux industriels et forestiers.

FONCTIONNALITÉS

- Voltage d'entrée : 10 à 32Vdc
- 14 400 Lumen
- 12 DEL de 10 Watts (DEL Osram)
- Lentille facile à nettoyer (sans contour)
- Température de couleur : 6000k
- Support ultra robuste anti-vibration
- Résistant aux intempéries
- Système de contrôle de la température pour une durée de vie plus longue
- Certification CE, RoHS, IP67, IP69K, ECE R10
- Projections à faisceau étroit

SPÉCIFICATIONS TECHNIQUES

Voltage d'entrée :	10 à 30Vdc
Consommation électrique (max.) :	9A à 12Vdc / 4.35A à 24Vdc
Puissance requise (max.) :	120 Watts
Fusible recommandé :	10A

MOTIF LUMINEUX

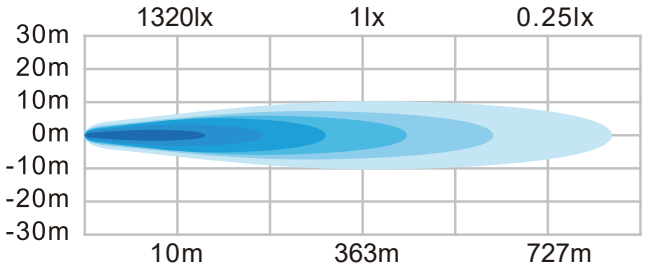

DIMENSIONS

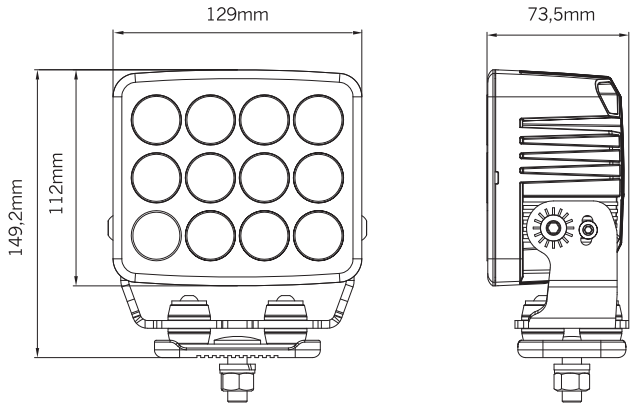

CODE DE PRODUITS

Numéro	Description
64071Z	PROSIGNAL - LAMPE DE TRAVAIL ULTRA ROBUSTE CARRÉ - 14440LM – FAISCEAU ÉTROIT