PLAFONNIERS

60511Z / 60513Z

ProSignal MC

1 AN garantie

700 Lm

6000K

Avec interrupteur (Allumé/Éteint)

DESCRIPTION

- Les plafonniers DEL 60511Z/60513Z MC font partie de nos produits de qualité professionnelle. Ils sont idéals pour les clients qui ont besoin d'augmenter l'intensité de l'éclairage dans leur espace de travail.
- Ce plafonnier n'est pas étanche et uniquement pour usage intérieur.

FONCTIONNALITÉS

- Voltage d'entrée : 12V à 24Vdc
- 700 lumens
- 36 DEL
- Montage en surface
- Cadres de différentes couleurs disponibles (blanc ou noir)
- Conception robuste et super mince (7.5mm)
- Excellent dissipateur thermique en aluminium
- Lentille givré en polycarbonate
- Température de couleur : 6000K

SPÉCIFICATIONS TECHNIQUES

Voltage d'entrée :	12 à 24Vdc
Consommation électrique :	0.51A à 12Vdc / 0.27A à 24Vdc

DIMENSIONS

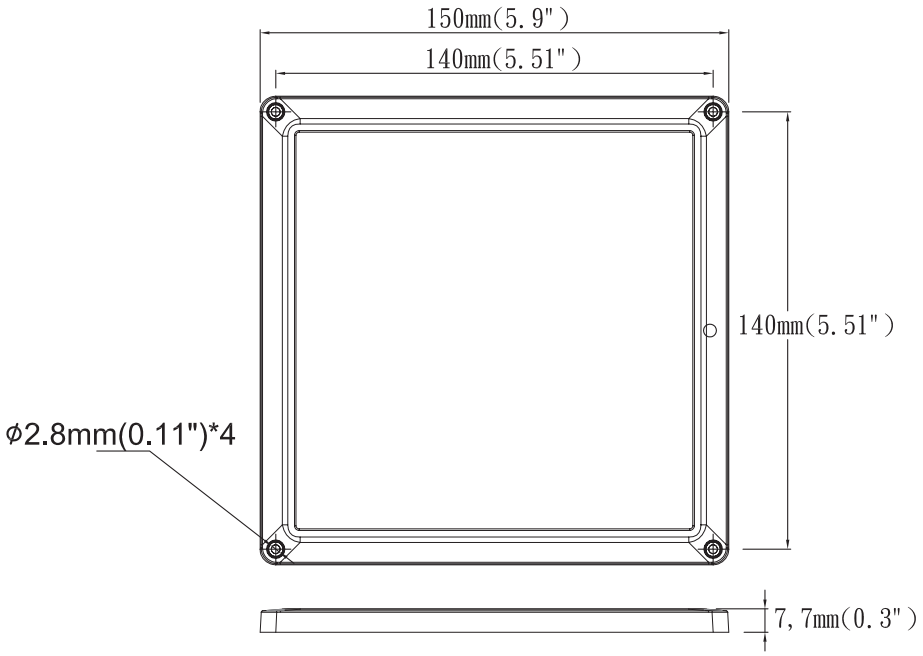

CODE DE PRODUITS

Numéro	Description
60511Z	PROSIGNAL - PLAFONNIER 6x6 6000K 12-24V 700LM ON / OFF - CADRE BLANC
60513Z	PROSIGNAL - PLAFONNIER 6x6 6000K 12-24V 700LM ON / OFF - CADRE NOIR